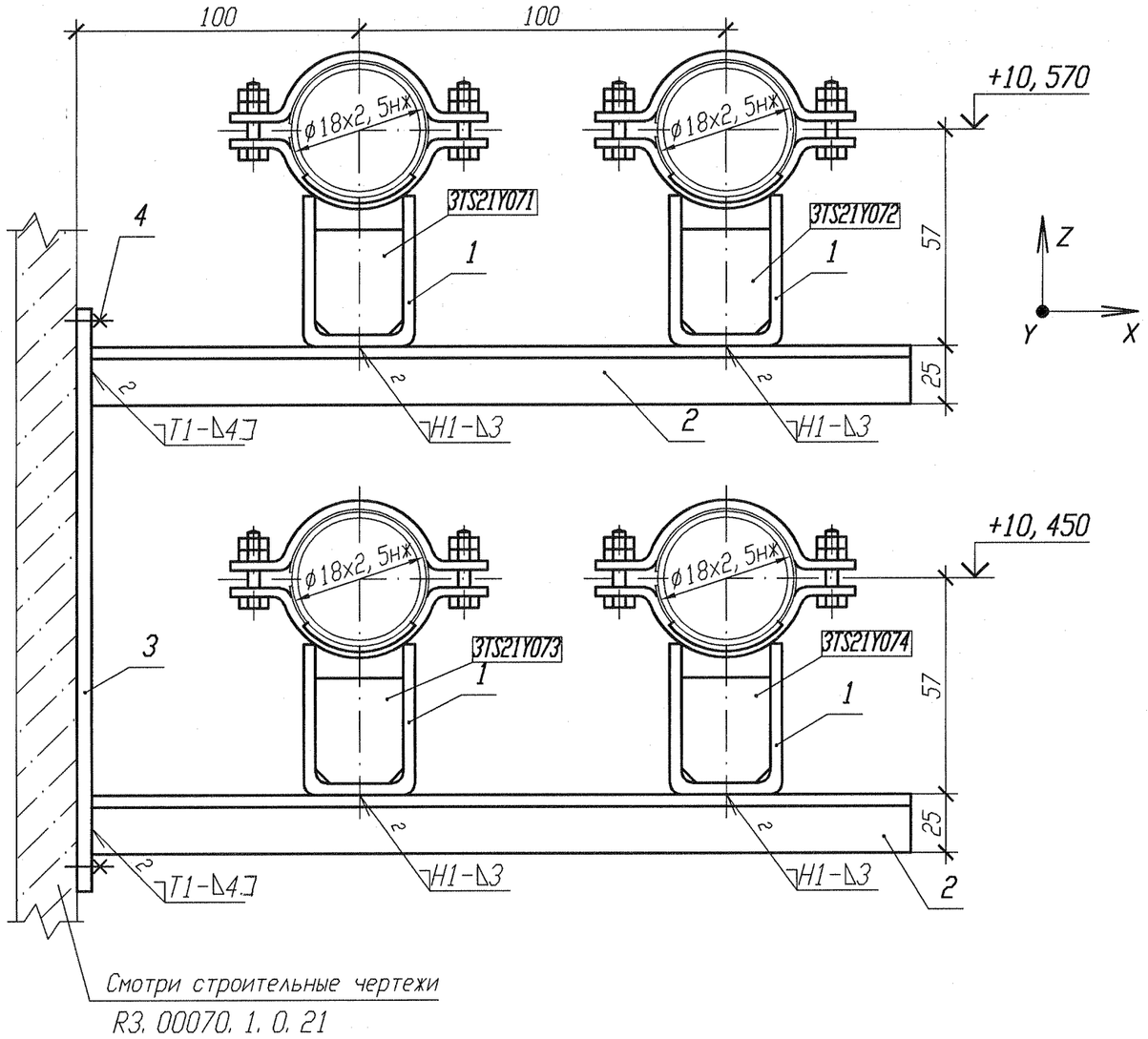

Спецификация деталей

Поз.	Обозначение	Наименование	Кол.	Материал	Масса, кг ед.	Масса, кг общ.	Приме-чание
1	Л8-512. 000-01	Опора 18К	4	Сборный	0, 49	1, 96	
2	ГОСТ 8509-93	Уголок Б 25х25х4 l=300	4	Вст 3 сп 5 ГОСТ 535-2005	0, 44	1, 76	
3	10. 377. 07	Лист Б-ПН 8х200х280	1	ст 3 сп 5 ГОСТ 14637-89	3, 52	3, 52	
4	ГОСТ 28778-90	БСР 10х100 У3	4	Сборный	0, 09	0, 36	
	ГОСТ 2246-70	Проволока		Св-04Х19Н11М3			
	ГОСТ 9467-75	Электроды		УОНИИ 13/45			
				Итого:		7, 6	

1 Привязку опоры смотри 3TS21Z12, 3TS21Z14, 3TS21Z16, 3TS21Z41.
2 Изготовить один комплект.
3 Сварку производить по ГОСТ 5264-80.
4 Спецификация составлена для четырех опор.
5 Отметка трубопровода подлежит уточнению в соответствии с уклоном трубопровода.
6 Сварку опоры с трубопроводом производить по Л8-512. 000.

Номер опоры	Рабочее состояние						Холодное состояние						Сейсмическое состояние					
	Усилия, кН			Моменты, кН·м			Усилия, кН			Моменты, кН·м			Усилия , кН			Моменты, кН·м		
	Px	Py	Pz	Mx	My	Mz	Px	Py	Pz	Mx	My	Mz	Px	Py	Pz	Mx	My	Mz
3TS21Y071 3TS21Y072 3TS21Y073 3TS21Y074	0	0, 01	-0, 03	0	0	0	0	0	-0, 02	0	0	0	0	0	0	0	0	0

Изм.	Кол. уч.	Лист	N док.	Подп.	Дата
1	-	Зам.	102-12	-	-
Инженер		Соприф			14.09
Пров. вед. инж.		Веренцова			14.09
Пров. нач. гр.		Жук			14.09
Н. контр		Краснояров			27.09

АРХИВНЫЙ ЭКЗЕМПЛЯР

Инв. N подл. R3. 00783. 1. 0. 11
Лист 193

R3. TS21. 3012. 011. 01. 00. 017

Ростовская АЭС Блок 3

Реакторное отделение
Негерметичная часть
Трубопроводы системы очистки технологических сдувок

Опора неподвижная
3TS21Y071, 3TS21Y072,
3TS21Y073, 3TS21Y074

Стадия	Лист	Листов
Р		1

ОАО "НИАЭП" 2012

Инв. N подл. | Подп. и дата | Взам. инв. N
R3. 00783. 1. 0. 11